第32回熊本県中学選抜バレーボール選手権大会　男子の部　成績

（６月11日（土）～12日（日）／八代市総合体育館ほか）

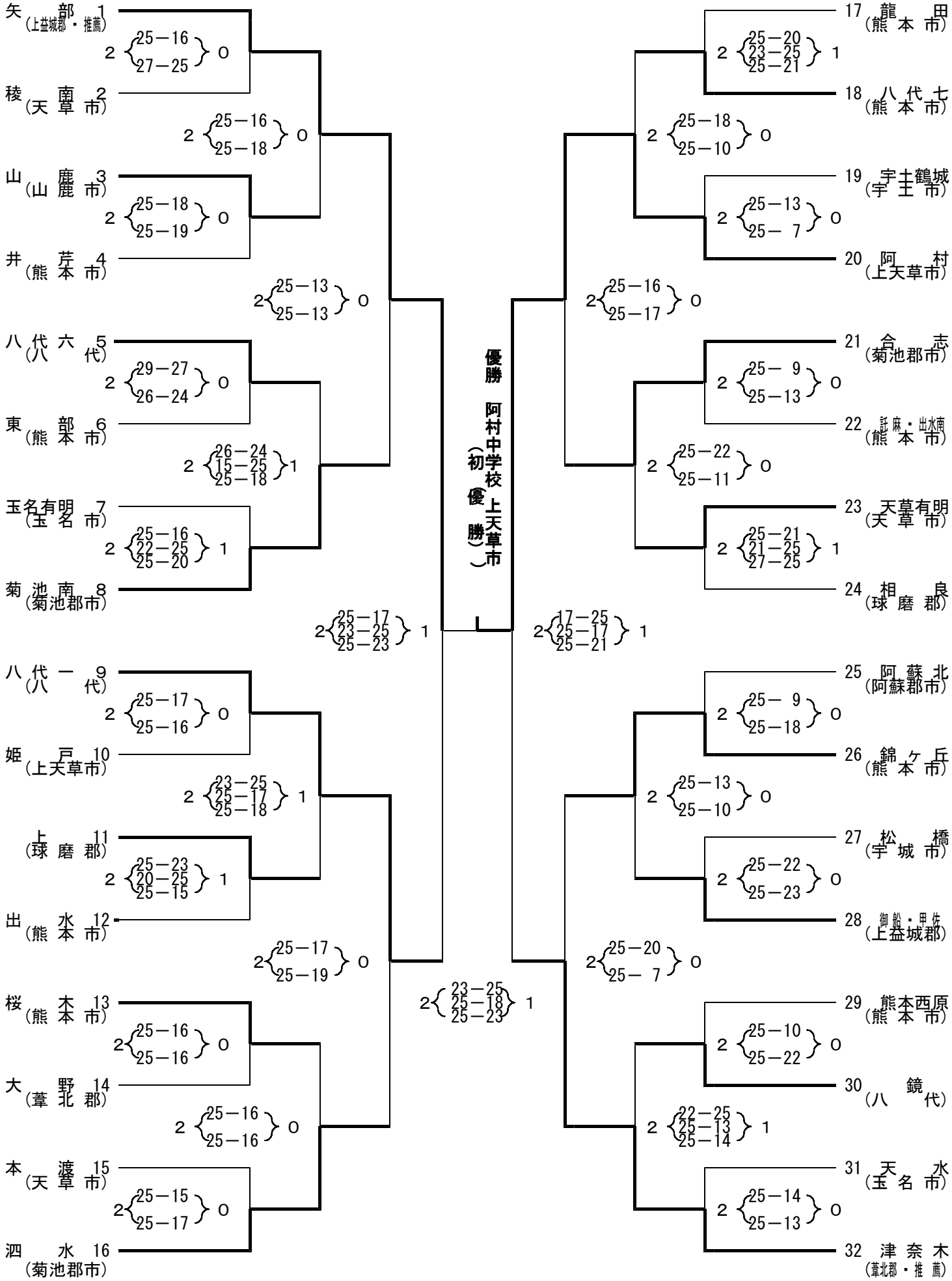

第32回熊本県中学選抜バレーボール選手権大会　女子の部　成績
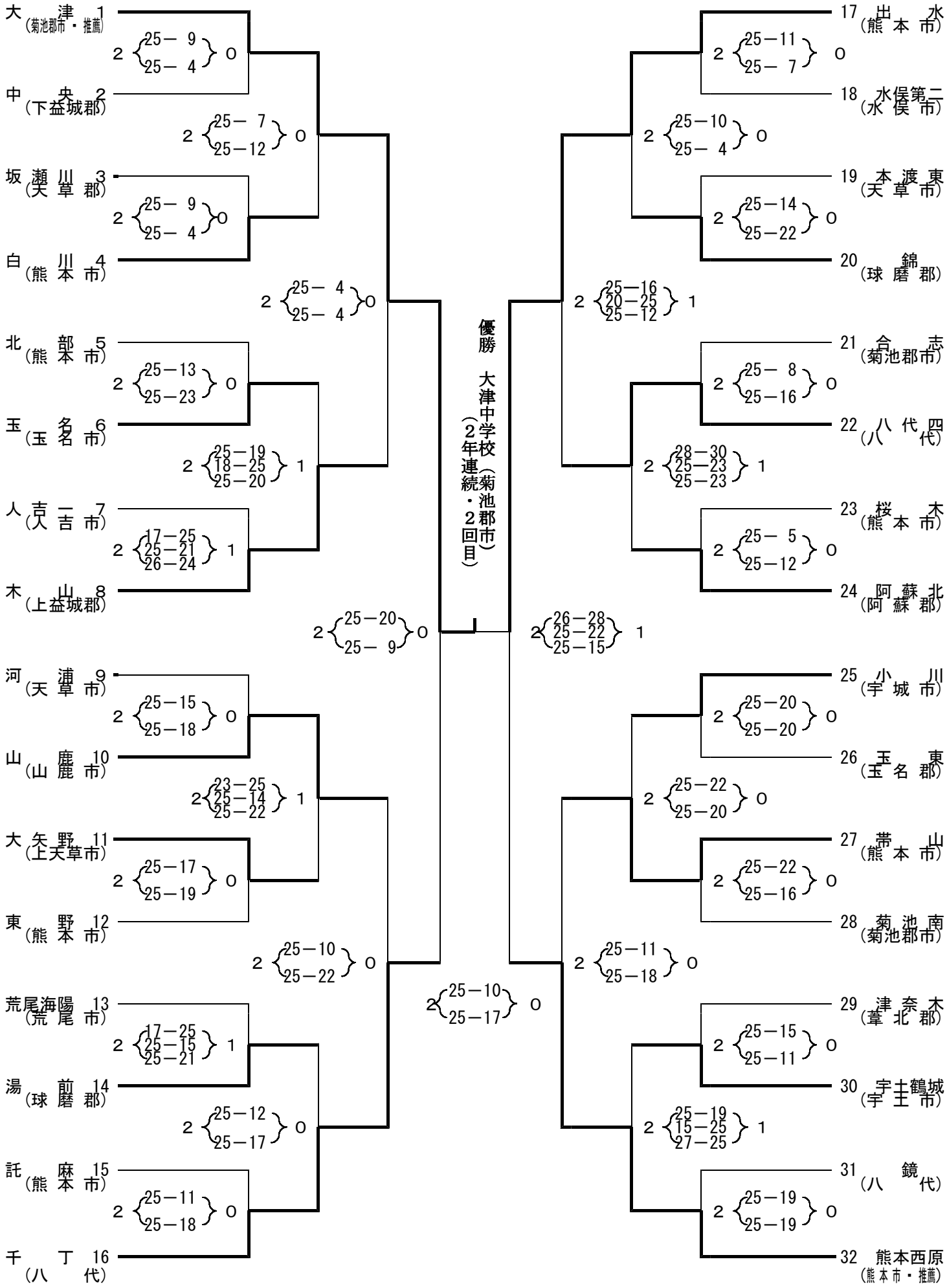
（６月11日（土）～12日（日）／八代市総合体育館ほか）