第３３回熊本県中学選抜バレーボール選手権大会女子の部結果
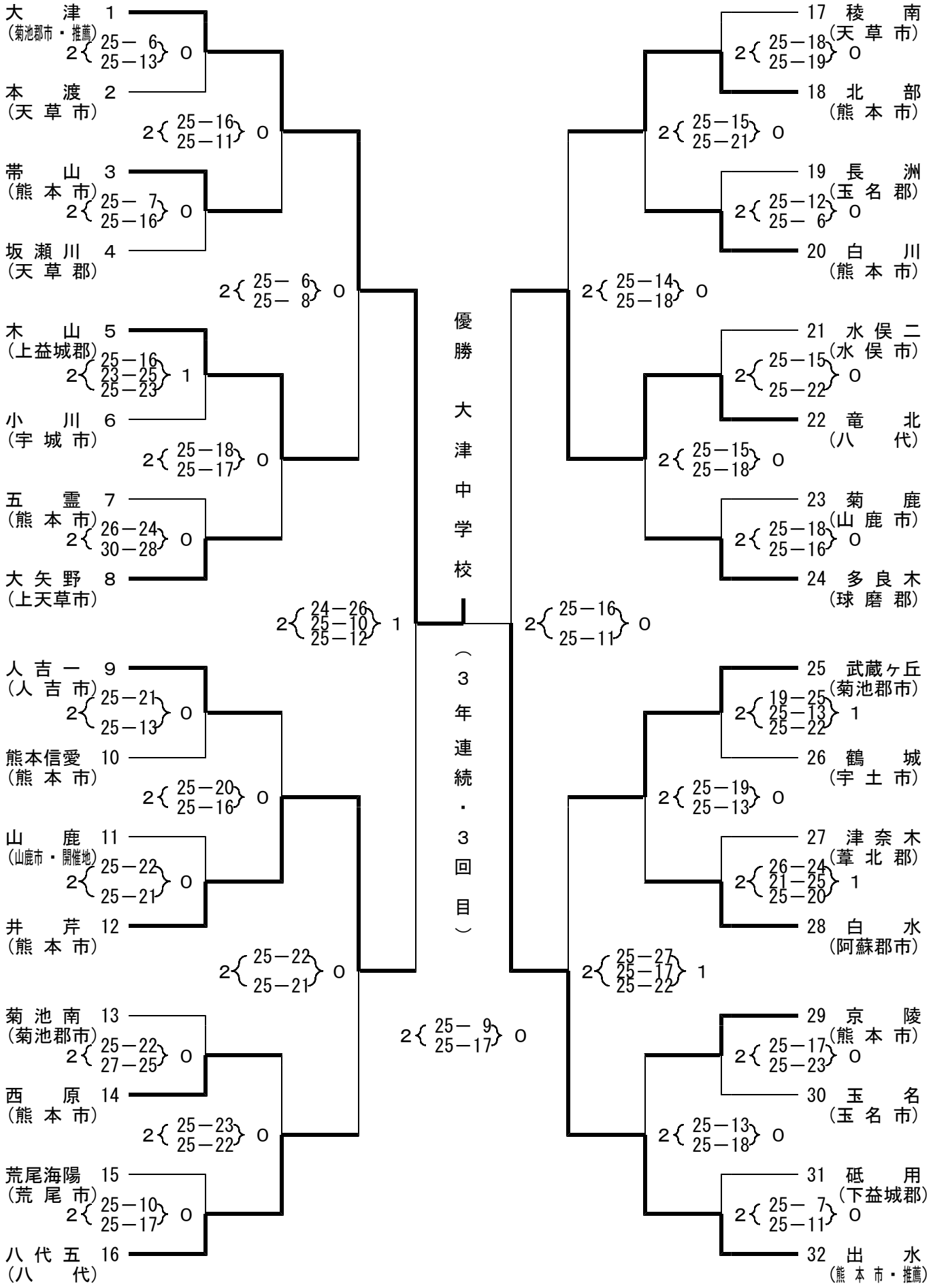
（６月９日（土）～10日（日）／山鹿市鹿本体育館ほか）