第３３回熊本県中学選抜バレーボール選手権大会男子の部結果
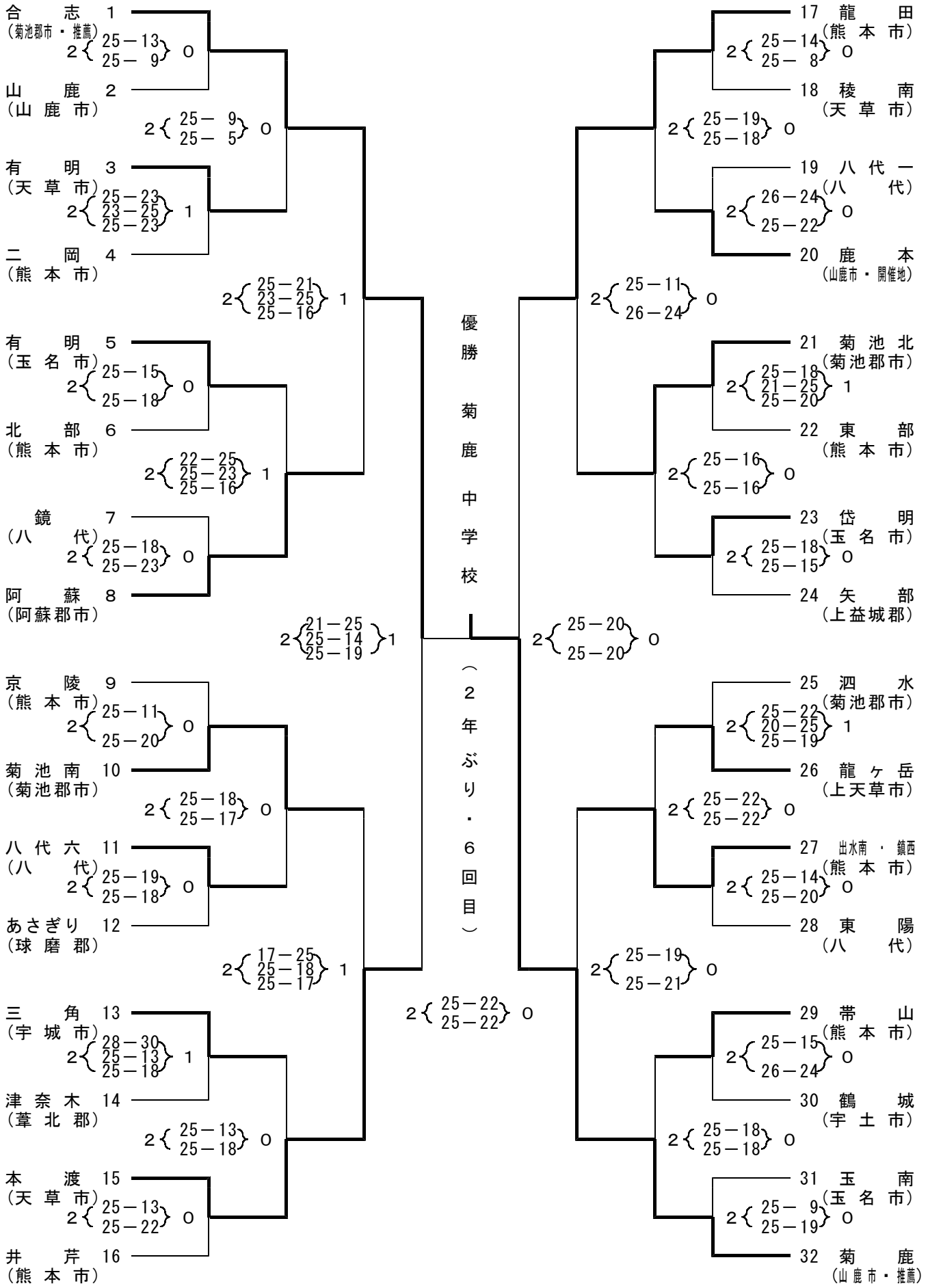
（６月９日（土）～10日（日）／山鹿市菊鹿あんずの丘多目的体育館グリーンパルスほか）